DOG TRACE™

X30

GET IT ON Google Play

Download on the App Store

DOG GPS | X30+

X30 • X30T • X30B • X30TB

GPS TRACKING SYSTEM
SISTEMA DI LOCALIZZAZIONE GPS
SISTEMA DE LOCALIZACIÓN GPS
GPS SYSTÈME DE REPÉRAGE

ENGLISH
ITALIANO
ESPAÑOL
FRANÇAIS

ITALIANO

DICHIARAZIONE DI CONFORMITÀ

Noi:

VNT electronics s.r.o.
Dvorská 605
563 01 Lanškroun
IČO: 64793826

dichiariamo sotto la nostra propria responsabilità che il prodotto:

Dogtrace
DOG GPS X30+ e X30T+, X30B e X30TB

è conforme ai requisiti essenziali e altre rilevanti disposizioni della direttiva 2014/53/EC, conforme ai requisiti generali Licenza dell'Ufficio delle telecomunicazioni ceco in base alla licenza n. VO-R/10/05.2014-3 e corrisponde alle seguenti norme:

ETSI EN 301 489-1 V1.9.2
ETSI EN 301 489-3 V1.6.1
ETSI EN 300 220-2 V.2.4.1
ETSI EN 60950-1 ed.2:2006/A1:2010/A11:2009/A12:2011/A2:2014/Cor.1:2012
EN 62479:2010

CE

Il prodotto è sicuro in condizioni di uso standard secondo il manuale d'uso. Questa dichiarazione di conformità viene redatta in esclusiva responsabilità del produttore.

In Lanškroun 1. 9. 2019

Ing. Jan Horák
direttore esecutivo
Tel.: +420 461 310 764
info@dogtrace.com
www.dogtrace.com

Grazie per aver acquistato il prodotto DOG GPS a marchio Dogtrace da VNT electronics s.r.o., Repubblica Ceca.

Prima di utilizzare il prodotto, leggere le istruzioni contenute in questa guida con attenzione e conservarla per riferimenti futuri.

Con la presente, **VNT electronics s.r.o.**, dichiara che il prodotto **Dogtrace DOG GPS X30** è conforme ai requisiti essenziali ed alle altre disposizioni pertinenti della Direttiva 2014/53/EC.

1 SOMMARIO

2 Avviso importante 32
3 ECMA 32
4 Introduzione 33
4.1 Caratteristiche del DOG GPS X30 33
4.2 Applicazione per il DOG GPS X30 34
4.3 Contenuti della confezione 34
4.4 Accessori optional. 34
5 Descrizione del prodotto 35
5.1 Trasmettitore (collare) 35
5.2 Ricevitore (palmare) 35
5.3 Adattatore e cavo con la clip di ricarica 38
6 Preparazione della trasmittente (collare) 38
6.1 Carica della trasmittente 38
6.2 Verifica della carica della batteria nel trasmettitore (collare) 38
6.3 Accensione del trasmettitore (collare) ON/OFF 39
6.4 Intervallo di aggiornamento della posizione (trasmissione) 39
6.5 Scelta delle punte stimolatrici 39
6.6 Posizionamento del collare 40
7 Preparazione del ricevitore (palmare) 41
7.1 Carica della ricevente 41
7.2 Controllo dello stato di carica delle batterie del ricevitore 41
7.3 Impostazione del ricevitore 41
7.4 MENU del ricevitore 42
7.5 Sintonizzazione del trasmettitore (collare) con il ricevitore (palmare) 43
7.6 Sintonizzazione di un altro ricevitore (collare) con il ricevitore (palmare) .. 43
7.7 Regolazione del volume 44
7.8 Taratura della bussola digitale 44
7.9 Selezione del canale 45
8 Caratteristiche del DOG GPS X30 46
8.1 Localizzazione 46
8.2 Beep silenzioso - X30B / X30TB 47
8.3 Addestramento 47
8.4 Funzione di bussola – determinazione del nord 49
8.5 Funzione RECINTO – recinto circolare 49
8.6 WAYPOINT – waypoint (per salvare delle posizioni sulla ricevente) 50
8.7 Funzione BEEPER – indicazione della ferma 50
8.8 Modalità 52
9 Applicazione Dogtrace GPS 2.0 53
9.1 Sintonizzazione del ricevitore (palmare) con lo smartphone 53
10 Massima precisione e distanza del GPS 54
11 Risoluzione dei problemi 54
12 Manutenzione del dispositivo 55
13 Specifiche tecniche 55
14 Testo visualizzato sullo schermo LCD 56
15 Condizioni di garanzia 59
16 Certificato di garanzia 120

2 AVVISO IMPORTANTE

- Leggere attentamente le istruzioni d'uso prima di utilizzare il prodotto
- Il collare non dovrebbe mai essere indossato per più di 12 ore al giorno. Indossare il collare per lunghi periodi potrebbe irritare la pelle del cane e causare irritazioni. Se viene rilevata un'irritazione della cute del cane o se si nota che questi avverte dolore non utilizzare il DOG GPS fino a quando la parte interessata non è guarita.
- Non posizionare il ricevitore o il trasmettitore vicino ad oggetti che siano sensibili al campo magnetico, questo potrebbe causare un danno permanente per l'oggetto. Non posizionare il ricevitore in prossimità di oggetti che generano un campo magnetico – ciò potrebbe influenzare il funzionamento della bussola elettronica.
- Il ricevitore ed il trasmettitore contengono batterie ricaricabili Li-Pol. Anche quando non si utilizza DOG GPS, è necessario ricaricare gli accumulatori ogni 12 mesi.
- Non ricaricare le batterie in un ambiente con una temperatura superiore a 40 °C – c'e' rischio di esplosione.
- Proteggere la batteria Li-Pol da possibili danni causati da oggetti appuntiti, da elevata resistenza meccanica, pressione e temperature elevate. Farlo potrebbe causare incendi o esplosioni della batteria.
- Non utilizzare batterie diverse dalle originali – ciò potrebbe causare un danno del prodotto o l'esplosione della batteria.
- Per caricare le batterie sia del ricevitore che del trasmettitore si devono impiegare esclusivamente gli adattatori originali con la loro clip di ricarica.
- Smaltire le batterie esaurite in una località designata.
- La persone provviste di strumenti cardiaci (pacemaker, defibrillatore) devono rispettare le misure precauzionali principali. Il DOG GPS emette un campo magnetico stazionario.
- Alcuni telefoni cellulari hanno un sistema operativo Android modificato e non possono essere abbinati ai dispositivi DOG GPS X30. Non è un difetto del prodotto DOG GPS X30. Provate ad accoppiarlo con un altro telefono cellulare o tablet.
- Bip silenzioso (SiLEnt bEEP) è impostato come bip predefinito nei trasmettitori X30B / X30TB. Se il segnale acustico silenzioso viene disattivato, l'altoparlante situato sul collare emetterà un suono forte. Assicurati che il rilevatore di posizione audio per cani sia autorizzato nel tuo paese.

3 ECMA

VNT electronics s.r.o., produttore professionale di apparecchiature per l'addestramento dei cani, che produce e commercializza i propri prodotti sotto il marchio **Dogtrace**, è un membro orgoglioso e attivo dell'associazione produttori di collari elettronici **(ECMA)**.

L'ECMA è stata fondata a Bruxelles nel 2004 per garantire standard qualitativi eccellenti da parte delle aziende produttrici e per regolamentare la loro produzione. L'obiettivo principale dell'associazione è quello di sviluppare e produrre sistemi di addestramento affidabili, di alta qualità, che siano sicuri per gli animali e permettere

di migliorare l'interazione fra i cani e gli esseri umani. Tutti i prodotti dei membri dell' ECMA soddisfano i più recenti requisiti tecnici che garantiscono standard produttivi e caratteristiche di sicurezza che consentano di addestrare i cani preservando però il loro benessere.

Per maggiori informazioni si prega di visitare il sito **www.ecma.eu.com**.

4 INTRODUZIONE

DOG GPS X30+ è un dispositivo utilizzato per il rilevamento (localizzazione) del vostro cane fino ad una distanza di 20 km. È costituito da un trasmettitore, che è posto sul collo del cane e da un ricevitore (palmare) sul quale l'utente controlla la posizione e la distanza del/i cane/i. Il trasmettitore ottiene la posizione dai satelliti GPS e con l'aiuto di un segnale a radiofrequenza (RF) trasmette le informazioni sulla posizione alla ricevente (palmare). I sistemi X30B / X30TB includono un rilevatore di posizione audio mediante il quale un cane può essere identificato fino a una distanza di 300 m. Il trasmettitore può includere un modulo di addestramento (set X30T / X30TB), che consente di inviare l'impulso di stimolazione dal ricevitore per un massimo di 20 km.

Il ricevitore può essere collegato a un telefono cellulare o tablet (che utilizzi il sistema operativo Android) tramite comunicazione wireless e tutti i dispositivi associati possono essere visualizzati utilizzando l'applicazione Dogtrace GPS 2.0 sulla mappa.

DOG GPS X30 dispone anche di ulteriori funzioni: bussola, FENCE (recinto circolare) - una recinzione invisibile acustica, che indica se il cane oltrepassa un limite pre impostato. Inoltre è presente anche la funzione BEEPER (recinto circolare) per indicare se il cane è in movimento o in ferma. Il ricevitore consente di memorizzare la propria posizione corrente e quindi con questa impostazione memorizzare più posizioni (la funzione waypoint).

4.1 Funzioni del DOG GPS X30+

- La distanza tra trasmettitore e ricevitore raggiunge fino a 20 km in condizioni ottimali di trasmissione (a seconda del terreno, della vegetazione e di altri fattori)
- Monitoraggio fino a 13 cani, cacciatori o waypoint
- GPS altamente sensibile nel ricevitore e nel trasmettitore
- Display del ricevitore chiaramente leggibile: alla luce solare diretta e al buio
- Ricevitore e trasmettitore impermeabili
- Lunga durata delle batterie
- 2 modalità di segnale acustico - silenzioso / rumoroso
- Suono di posizione forte udibile fino a 300 m (solo trasmettitori X30B / X30TB)
- 15 livelli di impulso di stimolazione (solo per il GPS X30T / X30TB)
- Modalità luce per l'individuazione del cane al buio (solo GPS X30T / X30TB)
- Commutazione dei canali per la comunicazione tra il trasmettitore ed il ricevitore
- Funzione bussola
- RECINTO (recinto circolare) - indica che è stata superata la distanza impostata dal conduttore del cane
- BEEPER - rilevamento del cane in movimento / o in ferma
- Waypoint – opzione per memorizzare 13 coordinate del ricevitore GPS – navigazione verso questi punti

- Modalità CAR – modalità per utilizzare il ricevitore (palmare) all'interno di un veicolo
- Il ricevitore è compatibile con tutti i trasmettitori DOG GPS (collari). Alcune funzioni sull' X30 sono limitate

4.2 Applicazione Dogtrace GPS 2.0

- Visualizza tutti i dispositivi (cani, altri palmari, waypoint) sulla mappa
- Mappe online e offline
- Bussola
- Registrazione dei percorsi di tutti i dispositivi
- Indicazione del cane che abbaia con la registrazione del percorso sulla mappa
- Segnale acustico - addestramento / localizzazione
- Misura della distanza e dell'area dei waypoint salvata sulla mappa
- Geo-plot (grafico in coordinate geografiche)
- Recinto circolare
- DOG GPS X30T / X30TB - impulso stimolazione e funzione di luce

4.3 Contenuto della confezione

- Ricevitore con batteria Li-Pol da 1900 mAh
- Clip per appendere il ricevitore su una cinghia e due viti
- Trasmettitore inclusa batteria Li-Pol 1900 mAh e fibbia
- Set di punti di contatto, 2 pz 10 mm, 2 pezzi 17 mm (solo GPS X30T/ X30TB)
- Doppio adattatore di alimentazione, due cavi USB con clip di ricarica GPS
- Luce test (solo il GPS X30T / X30TB)
- Laccetto per appendere il ricevitore
- Manuale operativo e certificato di garanzia
- Valigetta

4.4 Accessori opzionali

- Trasmettitore e ricevitore di ricambio
- Modulo di addestramento
- Cover protettiva per le trasmittenti (collari)
- Fibbie in vari colori
- Batteria Li-Pol da 1900 mAh
- Alimentatore con cavo USB e clip GPS
- Gommini di ricambio in silicone per il trasmettitore: nero, arancione

5 DESCRIZIONE DELL'APPARECCHIATURA

5.1 Trasmettitore (collare)

1. Trasmettitore
2. Indicatori luminosi
3. Contatti di ricarica
4. Modulo di addestramento con sonde di contatto (solo GPS X30T / X30TB)
5. Obiettivo (punto rosso semicerchio) che indica dove appoggiare il collare (per accendere / spegnere il trasmettitore)
6. Antenna RF
7. Antenna GPS
8. Fibbia (collare)
9. Altoparlante (solo DOG GPS X30B / X30TB)

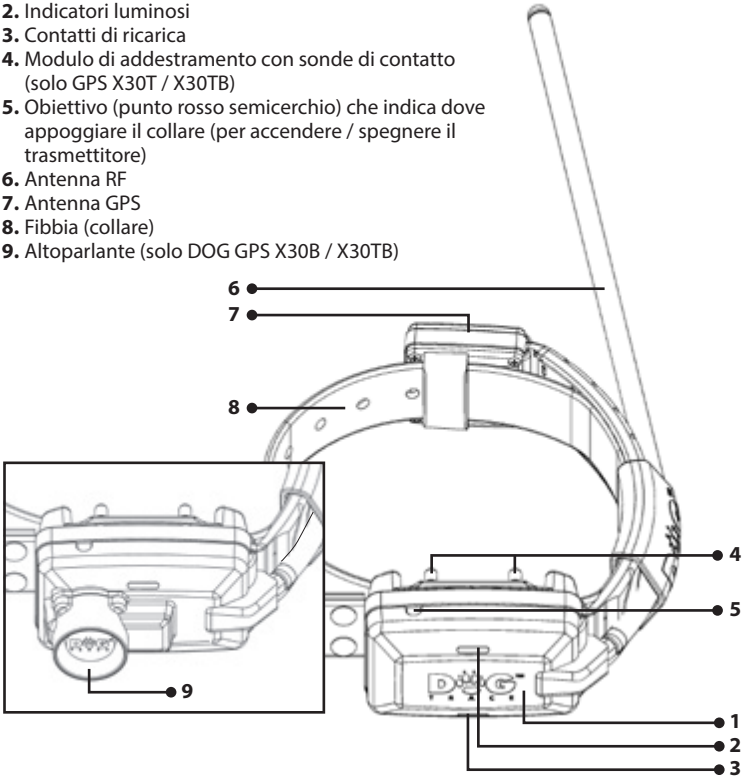

5.2 Ricevitore (palmare)

1. - 5. Pulsanti (si veda la tabella a pagina 36)
6. Antenna RF
7. Antenna GPS
8. Display
9. Obiettivo (punto rosso semicerchio) che indica dove appoggiare il collare per accendere / spegnere il trasmettitore
10. Clip per appendere il ricevitore alla cintura
11. Punto per inserire il cordino (per agganciarlo al collo)
12. Contatti di ricarica

ITALIANO

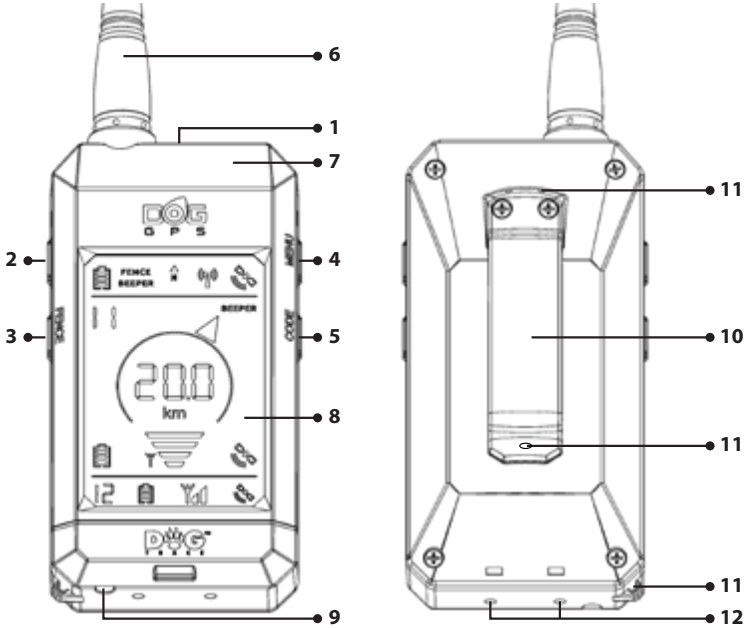

Pulsante	Breve pressione		Lunga pressione	
1	⏻	Attivazione della retroilluminazione del display ON/OFF	⏻	Accensione / spegnimento del trasmettitor
2	🔈	Beep di addestramento	🔈	Beep di addestramento
3	↩	Torna alla schermata principale	**FENCE**	Abilitazione del recinto circolare
4	∧	Verso l'alto	**MENU**	Accesso al MENU (settaggio)
5	∨	Verso il basso	**CODE**	Sincronizzazione: codifica del trasmettitore con il ricevitore / memorizzazione dei waypoint
2+3			🔈 + ↩	Impulso di stimolazione
3+5			↩ + ∨	CAL - calibrazione della bussola digitale
2+4			🔈 + ∧	Beep di localizzazione

ITALIANO

Display

1. Potenza del segnale GPS del ricevitore (palmare)
2. Potenza del segnale GPS del trasmettitore (collare)
3. Potenza del segnale GPS del trasmettitore seguente
4. Potenza del segnale RF ricevuto da un trasmettitore
5. Potenza del segnale RF del trasmettitore seguente
6. Indicatore di direzione del trasmettitore associato
7. Numero del trasmettitore associato selezionato
8. Numero del trasmettitore seguente
9. Stato di carica della batteria del ricevitore
10. Stato di carica della batteria del trasmettitore
11. Stato di carica della batteria del trasmettitore seguente
12. Distanza tra trasmettitore e ricevitore
13. Bussola: direzione verso il nord magnetico
14. Indicazione acustica o con vibrazione della ferma di uno dei trasmettitori (collari)
15. Recinto circolare attivo su uno dei cani
16. Indicazione della funzione ferma attiva
17. Indicazione del recinto circolare attivo
18. La comunicazione wireless con il telefono cellulare è attiva
19. Canale di trasmissione a piena capacità
20. Un altro ricevitore abbinato

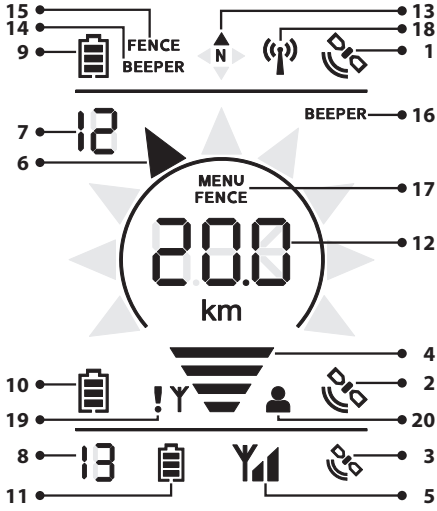

Pannello delle informazioni sul ricevitore

Pannello di navigazione principale - per trasmettitore attualmente selezionato (collare)

Pannello informativo del trasmettitore (collare) - per un altro trasmettitore abbinato in sequenza

ITALIANO

5.3 Adattatore e cavo con la clip di ricarica

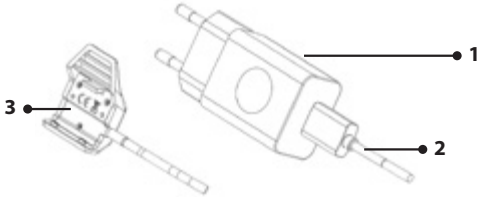

1. Adattatore per la ricarica
2. Cavo USB
3. Clip per la carica

6 PREPARAZIONE DELLA TRASMITTENTE (COLLARE)

6.1 Carica della trasmittente

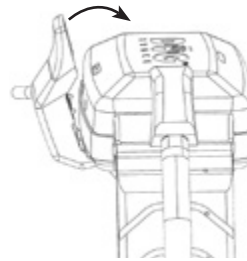

Il trasmettitore GPS contiene una batteria Li-Pol.
La batteria deve essere ricaricata prima dell'uso.

1. Prima di ricaricare l'unità bisogna assicurarsi che i contatti di ricarica siano puliti. Collegare la clip di ricarica alla trasmittente (vedi figura).
2. Collegare il cavo di alimentazione alla presa di corrente.
3. L'indicatore LED sulla trasmittente si illuminerà di arancione.
4. Il tempo di ricarica è di circa 3 ore.
5. Quando la carica è stata completata il LED indicatore arancione si spegne.

ATTENZIONE: La temperatura ottimale per la carica va da 0 °C fino a 40 °C. Utilizzare solo l'alimentatore originale fornito nella confezione con il dispositivo. Altri caricabatterie potrebbero danneggiare la batteria.

6.2 Verifica dello stato di carica della batteria della trasmittente (collare)

Lo stato di carica della batteria è indicato dai LED sul lato superiore della trasmittente (vedi capitolo ***5.1 Descrizione del prodotto – trasmettitore***) o dal simbolo batteria sul display della ricevente (palmare).

Stato di carica	Ricevente	Trasmittente
100%		LED indicatore verde
70%		—
40%		LED sia verde che rosso
10%		LED rosso

ITALIANO

6.3 Accensione della trasmittente (collare) ON/OFF

Per attivare la trasmittente ON/OFF si utilizza un interruttore magnetico, che viene attivato dal magnete pusto sulla ricevente (palmare). Il magnete è posto sulla ricevente, ed è contrassegnato con un punto rosso (un semicerchio nella parte inferiore della ricevente).

Accensione:

1. Far coincidere il punto rosso sul fondo della ricevente con il punto rosso della trasmittente per circa 1 secondo - La spia rossa si accende, seguita dalla spia verde.

2. Quando l'indicatore verde si accende, disunire le due parti (trasmittente/ ricevente); la spia verde inizia a lampeggiare.

Spegnimento:

Quando si passa su OFF, seguire la stessa procedura eseguita per l'accensione.

1. Far coincidere il punto rosso sul fondo della ricevente con il punto rosso della trasmittente per circa 1 secondo - la spia verde si accende, seguita dalla spia rossa.

2. Quando l'indicatore rosso si accende, disunire le due parti (trasmittente/ricevente); gli indicatori sulla trasmettitore smettono di lampeggiare.

6.4 Intervallo di aggiornamento della posizione (trasmissione)

Il sistema DOG GPS X30 consente di selezionare l'intervallo - la frequenza di aggiornamento per la posizione (trasmissione) del vostro cane. Il collare più frequentemente invia la sua posizione, maggiore e più dettagliata sarà l'individuazione della sua posizione.

1. Spegnere la trasmittente (collare).

2. Far coincidere il punto rosso sul fondo della ricevente con il punto rosso della trasmittente per circa 3 secondi - la trasmittente emette un tono di segnale acustico. La spia rossa si accende, seguita dalla spia verde. Scegliere poi l'intervallo di aggiornamento in base al numero di segnali acustici - vedi tabella.

Numero di beep	1	2	3
Intervallo [s]	3	6	9

3. Per confermare la scelta scostare la ricevente dalla trasmittente quando si sono fatti fare i beep che si vogliono.

NOTA: La frequenza può anche essere modificata in remoto dal ricevitore o dall'app Dogtrace GPS 2.0. Le impostazioni del ricevitore sono disponibili in **MENU** /UPdAtE t IME/C I-C I3. Le opzioni sono disponibili nella tabella, capitolo ***7.4***.

ATTENZIONE: Aggiornamenti più frequenti della posizione cani consumano la carica della batteria più velocemente.

6.5 Scelta delle punte di contatto (GPS X30T/X30TB)

Le punte di contatto in acciaio vengono utilizzate per la trasmissione degli impulsi di stimolazione dal trasmettitore alla pelle del cane. Ogni confezione contiene due tipi di sonde. Se il vostro cane ha il pelo corto si usino i punti di contatto corti,

si impieghino invece quelli più lunghi se il cane ha il pelo lungo o molto spesso. Avvitare le sonde sulle viti del trasmettitore - vedere Fig. ***5.1 Trasmettitore (collare)*** nel paragrafo ***Descrizione apparecchiatura***, Pagina 35. Serrare manualmente i punti di contatto. Non utilizzare pinze o altri attrezzi per serrare in quanto ciò potrebbe causare danni irreparabili al prodotto.

6.6 Posizionamento del collare

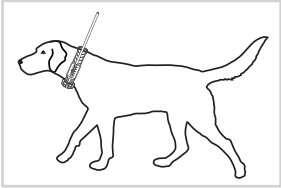

Montare il collare con il trasmettitore GPS sul cane in modo che le antenne GPS e RF siano rivolte verso l'alto (vedere la figura). Il collare deve essere sufficientemente stretto per non ruotare sul collo del cane ma per consentire al cane di respirare e ricevere cibo in modo naturale. Si consideri che e' essenziale che il collare sia ben posizionato perche' si attivi in modo corretto la funzione dell'abbaio a ferma. Se il modulo di addestramento (kit X30T / X30TB) fa parte del trasmettitore, è essenziale assicurare un buon contatto tra i punti di contatto e la pelle del cane. Raccomandiamo di posizionare il collare su un cane a riposo. Se il cane ha il pelo lungo o fitto, è consigliabile tagliare il mantello nel punto in cui i punti di contatto toccano la pelle o usare i punti di contatto più lunghi. Gli effetti a lungo termine causati dal collare sulla pelle del cane possono causare irritazione. In tal caso, non utilizzare il DOG GPS finché tutte le tracce di irritazione non scompaiono.

AVVERTENZA: Se il collare è troppo largo, è probabile che il trasmettitore si muova e l'attrito ripetuto possa irritare la pelle del cane. Inoltre, in questo caso, i punti di contatto potrebbero non toccare la superficie della pelle nel modo richiesto e, di conseguenza, il modulo di addestramento potrebbe non funzionare correttamente. Non consigliamo di tenere il collare del cane sullo stesso punto per diverse ore in quanto potrebbe causare irritazione della pelle. Se è necessario che il cane indossi il collare per un lungo periodo, cambiare regolarmente la posizione del trasmettitore sul collo. Se il collare con il trasmettitore è troppo stretto, potrebbe causare piaghe da decubito nel punto in cui le sonde di contatto toccano la pelle. In tal caso, non utilizzare il modulo di addestramento fino a quando non scompaiono tutte le tracce di irritazione.

7 PREPARAZIONE DELLA RICEVENTE (PALMARE)

7.1 Carica della ricevente

La ricevente contiene una batteria Li-Pol. Prima del primo utilizzo, la batteria deve essere ricaricata.

1. Prima della ricarica pulire i contatti di ricarica del ricevitore da possibili tracce di sporcizia. Collegare la clip di ricarica al ricevitore (Vedi foto).
2. Collegare il cavo di alimentazione all'adattatore di alimentazione e la spina in rete.
3. A poco a poco si inizieranno a vedere le barre LCD di carica batteria.
4. Il tempo di carica è approssimativamente di 3 ore.
5. La batteria è totalmente carica quando il simbolo della batteria è pieno - vedi sotto.

AVVERTENZA: La temperatura ottimale per la carica va da 0 °C fino a 40 °C.
Solo l'uso di un alimentatore originale fornito nella confezione con il dispositivo assicura la carica ottimale.
Altri caricabatterie potrebbero danneggiare la batteria.

7.2 Controllo dello stato di carica della ricevente

Lo stato di carica della ricevente viene indicato con il simbolo batteria fra le **informazioni del pannello ricevitore - riga superiore del display**.

Stato della carica	Ricevente
100%	
70%	
40%	
10%	

7.3 Impostazione della ricevente

- Per accendere la ricevente tenere premuto il tasto ⏻. Per scegliere il cane, premere ∧ / ∨.
- Per attivare/disattivare la retroilluminazione del display LCD, premere brevemente ⏻ e il display si illuminerà per 15 minuti, dopo di che si spegnerà automaticamente.

ITALIANO

7.4 MENU del ricevitore

Premendo a lungo il pulsante **MENU** si accede alle impostazioni di diverse funzioni. Un'altra lunga pressione del pulsante **MENU** conferma la voce di menu selezionata. Per tornare al livello superiore, premere brevemente il pulsante ⮌.

La seguente tabella mostra la struttura completa del **MENU**.

Livello MENU					Capitolo
1	2	3	4	5	
trAining	C1-C13	IMPULSE	0-15		8.2
		tonE*	1-trAining* LoudnESS	1-4	
			2-LocAL iSAtion* LoudnESS	1-4	
		FLASH	ON/OFF		
bEEPER	C1-C13	ModE	OFF 1-Point inG-t 2-Point inG-V 3-boAr-t 4-boAr-V 5-run-t 6-run-V		8.6
		SEnS	1-9		8.6
		dELAY	1-4		
		rAd iuS**	5-60 m		
		t IME**	30/60/90/120 s		
LoudnESS	1-5				7.7
PHonE ConnEct ion	ON/OFF				9.1
S iLEnt bEEP	ON/OFF				8.2
LocAt ion	ON/OFF				7.6
UPdAtE t IME	C1-C13	3/6/9			6.4
CHAnnEL	A/b				7.9
CAr ModE	ON/OFF				8.7

* L'impostazione si applica solo ai trasmettitori X30B / X30TB

** Displayed when Boar Mode is set (boAr)

ITALIANO

7.5 Sintonizzazione – codifica della trasmittente (collare) con la ricevente (palmare)

1. Accendere sia la ricevente che la trasmittente che devono essere sincronizzate – **Spegnere altre trasmittenti se si hanno**.
2. Tenere premuto il pulsante **CODE** sulla ricevente per 2 secondi.
3. Con le frecce ∧ / ∨ scegliere la posizione sulla quale si desidera abbinare la trasmittente (collare). Una posizione libera (allorquando non ci siano trasmettitori sintonizzati) è indicata dalla lettere NO CODE sul display LCD.
4. Tenere nuovamente premuto il pulsante **CODE** per 2 secondi.
5. Avvicina il trasmettitore al ricevitore con le antenne RF parallele tra di loro.
6. Quando la sincronizzazione è stata eseguita correttamente sul display vengono visualizzate le lettere C 1 a C 13 (a seconda della posizione scelta nella quale avete sintonizzato la trasmittente).
7. Se è necessario associare un'altra trasmittente, **seguire la procedura dal punto 3**.
8. Per terminare la modalità di sincronizzazione premere il pulsante ⮌.

NOTA: Per eliminare uno qualsiasi dei trasmettitori (collari), ricevitori o waypoint accoppiati dalla memoria del ricevitore, selezioni la posizione e prema a lungo il pulsante 🔈. La posizione verrà quindi visualizzata NO CODE.

NOTA: Al ricevitore X30/X30+ è possibile accoppiare i trasmettitori X20/X20+ (collari). Non è possibile inviare comandi di addestramento a questi collari. Alcune altre funzioni sono limitate.

7.6 Accoppiamento: codifica un altro ricevitore (palmare) con il proprio ricevitore

DOG GPS X30 consente l'abbinamento di ricevitori usati da altre persone con il proprio ricevitore e quindi traccia la loro posizione. L'aggiornamento della posizione degli altri ricevitori (palmari) avviene ogni 60 secondi.

Accendere un altro ricevitore per trasmettere la sua posizione prima di associare il proprio ricevitore con quest'ultimo.

1. Premere a lungo il pulsante **MENU** sul ricevitore che si desidera tracciare.
2. Selezionare LOCATION usando le frecce ∧/∨ e poi premere di nuovo a lungo **MENU**.
3. Selezionare ON e poi ⮌ per tornare alla schermata principale.

NOTA: l'attivazione della trasmissione della posizione del secondo ricevitore può essere abilitata dall'app Dogtrace GPS, che è collegata al secondo ricevitore GPS.

Ora, puoi iniziare ad associare questo ricevitore con il tuo.

1. Accendi il tuo ricevitore ed il secondo ricevitore che desideri monitorare – **i trasmettitori (collari) nelle vicinanze devono essere spenti**.
2. Tenere premuto il pulsante **CODE** su entrambi i ricevitori per 2 secondi.
3. **Sul ricevitore,** selezionare la posizione a cui si desidera accoppiare il secondo trasmittente (collare) usando le frecce ∧ / ∨. Se la posizione è vuota (nella

posizione data non vi è alcun trasmettitore, ricevitore o waypoint salvato), il messaggio NO CODE viene visualizzato sul display.

4. Tieni premuto il tasto CODE sul ricevitore per 2 secondi.
5. Spostare entrambi i ricevitori uno vicino all'altro con le antenne RF parallele l'una all'altra.
6. Dopo l'associazione, viene visualizzato il messaggio HunteR SAUEd e le scritte H 1 fino a 13 appaiono sul display in base alla posizione selezionata a cui è associato il ricevitore.
7. Per uscire dalla modalità di codifica, premere su entrambi i ricevitori il pulsante ⮌.

NOTA: Un altro ricevitore associato al proprio ricevitore è indicato dal simbolo 👤 mostrato sul pannello di navigazione LCD principale.

7.7 Impostazione del volume del suono

Il volume del ricevitore può essere impostato su cinque livelli.

1. Premere a lungo il pulsante **MENU** e selezionare LoudnESS con le frecce ⮝ / ⮟.
2. Seleziona il livello del volume del suono usando le frecce ⮝ / ⮟.
3. Premendo ril pulsante ⮌ si torna alla schermata principale.

NOTA: Il volume dell'audio (loudness) può essere impostato anche dall'app Dogtrace GPS 2.0.

7.8 Taratura della bussola digitale

Per visualizzare la direzione precisa sulla trasmettitore (collare), è importante eseguire la calibrazione in modo corretto. Se il dispositivo non mostra la direzione corretta, anche con la massima precisione GPS (2 linee su entrambi gli indicatori del segnale GPS sul display), non è stata probabilmente calibrata per lungo tempo o è stata calibrata in modo errato.

ATTENZIONE: Eseguire sempre la taratura all'aria aperta, lontano da oggetti che emettano campi magnetici-edifici, automobili, linee elettriche interrate.

Procedura di calibrazione

Se conosci la direzione del Nord, puoi andare direttamente al punto 2.

1. Per iniziare la procedura di calibrazione premere contemporaneamente entrambi i pulsanti in basso per due secondi ⮌ e ⮟. Quindi ruotare il dispositivo più volte attorno a ciascuno dei tre assi (vedere le figure 1, 2 e 3). Terminata la calibrazione premere il pulsante Indietro. Per perfezionare la calibrazione procedere come al punto 2.
2. Trova il nord usando la bussola sul display e ruota il ricevitore in modo che l'antenna punti a nord (vedi Fig. 4). Per iniziare la procedura di calibrazione premere contemporaneamente entrambi i pulsanti in basso per due secondi ⮌ e ⮟.

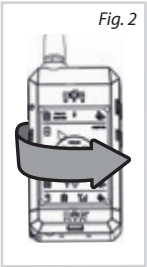

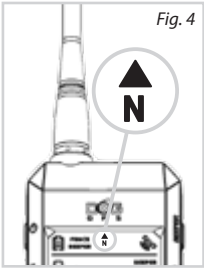

3. Effettuare almeno 10 rotazioni come da Fig. 5 e 6, continuando ad indicare il Nord. Per una calibrazione accurata, ogni singola rotazione deve essere eseguita con una leggera deviazione dalla direzione verso nord (vedere Fig. 7). Un numero maggiore di rotazioni più lente determinerà una migliore calibrazione. Premere il pulsante Indietro ⮌ per terminare.

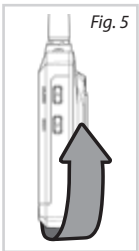

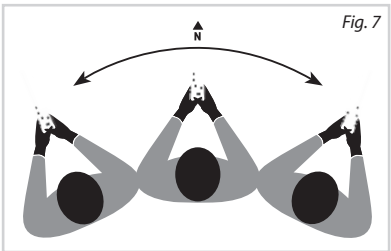

ATTENZIONE: La precisione della rosetta di navigazione dipende dalla corretta calibrazione della bussola digitale. Nel caso in cui si verifichi un'indicazione errata della direzione del cane da parte dell'utente, eseguire di nuovo la calibrazione.
La calibrazione della bussola digitale andrà persa se il ricevitore si trova in prossimità di un campo magnetico di un altro oggetto o dispositivo; in tal caso, la bussola deve essere ricalibrata.

7.9 Selezione del canale

Il numero di trasmettitori attivi (collari) nelle vicinanze è limitato. Nel caso in cui un numero elevato di trasmettitori GPS DOG stia trasmettendo contemporaneamente, alcuni messaggi di posizione cane inviati al ricevitore potrebbero andare persi. Per aumentare il numero di trasmettitori attivi in una zona, impostare la frequenza di aggiornamento su 9 secondi (Capitolo ***6.4***). Tuttavia, se i messaggi di posizione vengono persi, questo stato verrà indicato sul ricevitore DOG GPS X30 dal simbolo **!** accanto all'indicazione dell'intensità del segnale RF. In questo caso, sintonizzare i trasmettitori (collari) e il ricevitore su un altro canale. Per cambiare un canale, tutti i trasmettitori (collari) devono trovarsi nelle immediate vicinanze - fino a un massimo di 10 metri.

ATTENZIONE: Il cambio dei canali è possibile solo per ricevitori e trasmettitori della serie X30 / X30T. Se sul ricevitore sono accoppiati collari X20 o X20+, il ricevitore non abiliterà la commutazione dei canali.

1. Accendere tutti i trasmettitori e il ricevitore su cui si desidera cambiare canale.
2. Premere a lungo il pulsante **MENU** sul ricevitore.
3. Selezionare CHAnnEL usando le frecce ∧ / ∨ e premere di nuovo a lungo il pulsante **MENU**.
4. In primo luogo, viene visualizzato il canale attualmente selezionato; per cambiarlo premere ∧ / ∨ e selezionare A o b.
5. Premere a lungo il pulsante **MENU** per confermare la selezione. Ogni trasmettitore emetterà un beep per indicare il cambio di canale. Un beep indica il passaggio al canale A e due beep consecutivi il passaggio al canale b.
6. Se il canale viene cambiato correttamente, il messaggio OK verrà visualizzato su tutti i display dei trasmettitori. Se la modifica fallisce, il messaggio Error apparirà sul display. Ripeti l'intera procedura dal punto numero 4.
7. Premendo il pulsante ↩ si torna alla schermata principale del ricevitore.
8. Assicurati di ricevere i segnali RF da tutti i tuoi trasmettitori sul ricevitore. Se non li ricevi, prova a cambiare di nuovo il canale al ricevitore desiderato A / b.

ATTENZIONE: se altri ricevitori (palmari) sono abbinati al ricevitore, non sarà più possibile rintracciarli dopo aver cambiato il canale. Questi cacciatori dovrebbero anche cambiare i loro ricevitori e trasmettitori sullo stesso canale.

NOTA: La modifica del canale di trasmissione può essere abilitata anche dall'app Dogtrace GPS 2.0.

8 CARATTERISTICHE DEL GPS X30

8.1 Localizzazione

Il trasmettitore (collare) e il ricevitore (palmare) sono dotati di ricevitore GPS integrato con il quale entrambi rilevano la loro posizione. Il trasmettitore invia al ricevitore (palmare) le informazioni sulla sua posizione tramite il segnale radio (RF) indicando la direzione e la distanza del cane sul display.

Il display del ricevitore è diviso in tre parti:

- **Pannello informazioni sul ricevitore** - la riga superiore visualizza i dati del ricevitore - stato di carica della batteria, accuratezza della posizione GPS, direzione nord magnetico (bussola), attivazione delle funzioni BEEPER (indicazione di cane in ferma) e FENCE (recinzione circolare) relativo a uno dei cani accoppiati.
- **Pannello di navigazione principale** - la sezione centrale del display fornisce informazioni sul trasmettitore attualmente selezionato. La freccia del puntatore mostra la direzione della posizione del cane da rintracciare. Nel mezzo del display, viene mostrata la distanza tra il cane ed il conduttore. Gli altri cani vengono visualizzati usando i pulsanti ∧ / ∨.

- **Pannello informativo del trasmettitore** - la riga inferiore mostra in sequenza i dati relativi al trasmettitore accoppiato successivo: stato di carica della batteria, intensità del segnale RF, precisione della posizione GPS.

NOTA: Se la direzione del cane e l'indicatore di distanza lampeggiano, il ricevitore non ha ricevuto i dati GPS per un lungo periodo di tempo o il ricevitore / trasmettitore non ha segnale GPS. In tal caso sono indicate sul display la direzione e la distanza dall'ultima posizione nota.

AVVERTENZA: Se l'indicatore di direzione non punta correttamente verso il proprio cane, ricalibrare la bussola digitale.

Stato indicato sul display del ricevitore:

NO SIG – Il ricevitore non ha ricevuto informazioni dal trasmettitore relative alla posizione del cane per un lungo periodo.

– Se l'indicatore dell'intensità del segnale RF lampeggia, significa che ha ricevuto i dati sulla posizione dal collare selezionato.

– Se lampeggia l'indicatore del segnale RF significa che non riceve alcun segnale RF dal trasmettitore.

NO GPS – Il ricevitore o il trasmettitore non ha la posizione GPS.

NO CODE – Nessun trasmettitore associato nella posizione indicata.

NEAR – Il ricevitore e il trasmettitore sono più vicini tra loro rispetto alla precisione della posizione GPS.

8.2 Beep silenzioso - X30B / X30TB

La modalità beep silenzioso è impostata come modalità predefinita nel ricevitore GPS. In questa modalità, i collari X30B e X30TB emettono un debole segnale acustico sia per la localizzazione che per l'addestramento. La disattivazione di questa modalità consente di regolare il volume del segnale acustico di addestramento e localizzazione. Per attivare / disattivare il segnale acustico silenzioso, procedere come segue:

1. Premere e tenere premuto il pulsante **MENU**.
2. Utilizzando le frecce ∧ / ∨ selezionare SILENT BEEP e quindi ON/OFF.
3. Premendo più volte ↩ si ritorna alla schermata principale.

AVVERTENZA: Prima di disattivare la modalità segnale acustico silenzioso, verificare se il rilevatore di posizione audio del cane è consentito nel proprio paese.

8.3 Addestramento

Questa funzione consente la correzione di comportamenti indesiderati fino alla distanza di 20 km. Il kit GPS X30 / X30B di base consente di utilizzare il comando acustico. Il kit GPS X30T / X30TB (addestramento) è potenziato dall'uso dell'impulso di correzione. Un'altra caratteristica del kit di addestramento è l'indicazione luminosa del cane al buio con l'aiuto di potenti LED.

Segnale acustico (tono): 🔊

Tutti i kit della serie X30 consentono due tipi di segnale acustico.
Il segnale acustico di addestramento (trA in inG) viene utilizzato come comando del suono, che può precedere l'impulso di stimolazione ed è un deterrente molto efficace. Sostituisce il fischio, ma è più efficace perchè il volume percepito dal cane è sempre lo stesso, anche se è molto lontano.
Il segnale acustico (LocAL iSAt ion) viene utilizzato per localizzare un cane al buio o in una fitta vegetazione. Questo segnale è udibile fino a una distanza di 30 m (trasmettitori X30 / X30T) o fino a una distanza di 300 m (trasmettitori X30B / X30TB).
Il segnale acustico di addestramento viene attivato dal pulsante 🔊 pmentre il segnale acustico di localizzazione viene attivato premendo contemporaneamente i pulsanti 🔊 + ∧.
Il volume di entrambi i tipi di segnale acustico può essere regolato nel **MENU** del ricevitore dei trasmettitori X30B e X30TB.

1. Premere a lungo il pulsante **MENU**.
2. Seleziona trA in inG usando le frecce ∧ / ∨; premere a lungo il pulsante **MENU** per confermare.
3. Seleziona la posizione del trasmettitore (collare) che si desidera impostare – da C 1 a C 13; premere a lungo il pulsante **MENU**.
4. Selezionare tonE usando le frecce ∧ / ∨, premere a lungo il pulsante **MENU**.
5. Tramite le frecce ∧ / ∨ selezionare trA in inG LoudnESS per impostare il volume del segnale acustico per l'addestramento o LocAL iSAt ion LoudnESS per impostare il volume del segnale acustico per la localizzazione. Premere e tenere premuto il pulsante **MENU** per confermare.
6. Selezionare il volume dal livello 1 al 4.
7. Premere il pulsante ↩ per tornare alla schermata principale.

NOTA: È possibile impostare il volume del segnale acustico di addestramento o localizzazione utilizzando l'app Dogtrace GPS 2.0.

Impulso di stimolazione (IMPULSO): ⚡ (SOLO GPS X30T / X30TB)

Questa funzione consente di attivare l'avviso nel trasmettitore (collare) sotto forma di impulsi di stimolazione elettrica trasmessi dai due punti di contatto. Gli impulsi di stimolazione non feriscono il cane. L'impulso è molto fastidioso per il cane e, di conseguenza, farà sorgere presto una connessione tra il comando orale, il segnale acustico e la sensazione di disagio sul collo.

L'impostazione della forza dell'impulso viene effettuata nel **MENU** allo stesso modo della selezione della potenza del volume del segnale acustico.
Selezionare IMPULSE come al **punto 4** e selezionare la forza dell'impulso scome al **punto 5**, dove 0 significa nessun impulso, 1 è la forza dell'impulso più bassa e 15 è la più alta.
Questo comando viene inviato al trasmettitore (collare), che viene selezionato sul pannello di navigazione del ricevitore (ricevitore) premendo contemporaneamente i pulsanti 🔊 + **FENCE**.

SUGGERIMENTO: Se l'impulso di stimolazione viene inviato a un cane utilizzando l'applicazione del telefono cellulare, la forza dell'impulso di stimolazione per questo cane viene automaticamente adattata al valore impostato nel ricevitore e viceversa.

Funzione luce (flash): ☼ (SOLO GPS X30T / X30TB)

La funzione di luce può essere utilizzata per localizzare il cane al buio. La funzione è attivata in **MENU**. La procedura di avvio è la stessa della selezione della forza del volume del segnale acustico, con la differenza che al **Punto 4** è selezionato FLASH e al **Punto 5** è selezionato ON . Un'opzione più semplice è quella di attivare la funzione nell' **applicazione Dogtrace GPS 2.0**.

8.4 Funzione bussola – determinazione del nord

Il simbolo **N** indica la direzione del nord magnetico. Se due frecce sono contemporaneamente presenti, la direzione verso Nord è in mezzo a loro.

8.5 RECINTO (FENCE) – recinzione circolare / confine acustico circolare

La funzione FENCE ti avvisa quando il cane si muove oltre il confine dell'area impostata, che è regolabile nell'intervallo da 30 m un massimo di 2 km dal ricevitore. La recinzione circolare può essere attivata per più cani; le impostazioni sono memorizzate per ciascun cane separatamente.
Se il cane si muove oltre il limite impostato, il ricevitore emetterà un lungo segnale acustico intermittente e il cerchio, che si riferisce al cane selezionato, situato sotto l'indicatore di direzione, lampeggerà sul display del ricevitore. Per scoprire quale cane ha oltrepassato il confine impostato, passare tra i trasmettitori accoppiati fino a trovare il cerchio lampeggiante.

Quando questa funzione è attiva, il ricevitore deve avere un buon segnale GPS:

1. Selezionare il numero di cane per il quale si desidera abilitare FENCE sul pannello di navigazione principale.
2. Premere a lungo il pulsante **FENCE**.
3. Impostare la distanza del limite acustico mediante le frecce ∧ / ∨.
4. Premere brevemente ⮌ per tornare alla schermata principale.

Dopo l'attivazione della funzione, **FENCE** viene visualizzato sul display del pannello principale. La riga superiore del display mostra **FENCE** se la funzione è attivata su almeno uno dei collari associati al ricevitore.
Se il ricevitore inizia a emettere segnali acustici intermittenti più brevi, significa che il trasmettitore (collare) o il ricevitore non hanno il segnale GPS o RF. Questo può accadere se il cane entra in un edificio dove non è disponibile il segnale GPS, il segnale RF è fuori portata o la batteria del trasmettitore del cane è esaurita.

AVVERTENZA: Il ricevitore deve disporre del segnale GPS più potente per garantire che la funzione FENCE sia precisa. Se il segnale è debole, l'indicazione che il cane ha attraversato il confine non sarà accurata (data dalla precisione del GPS).

NOTA: Per utilizzare simultaneamente le funzioni di FENCE e di tracciamento, abbina un cane in due posizioni nel ricevitore. Quindi, in una delle posizioni, la funzione FENCE può essere attivata e utilizzare la seconda per il tracciamento.

Spegnere la funzione RECINZIONE (FENCE):

1. Selezionare il numero di cane per il quale si desidera disabilitare FENCE sul pannello di navigazione principale.
2. Premere e tenere premuto il pulsante **FENCE**.
3. Impostare **OFF** con le frecce ⮝ / ⮟.
4. Premere brevemente ⮌ per tornare alla schermata principale..

8.6 WAYPOINT – salvataggio della posizione del ricevitore

La funzione waypoint consente di salvare le coordinate GPS della posizione del ricevitore (palmare). Successivamente, è possibile navigare verso la posizione salvata.

Salvataggio del waypoint:

1. Tenere premuto il pulsante **CODE** sul ricevitore per 2 secondi.
2. Selezionare la posizione in cui si desidera salvare il waypoint con le frecce ⮝ / ⮟. Se la la posizione è vuota (nella posizione data non c'è un trasmettitore associato, un altro ricevitore o waypoint salvato), il messaggio NO CODE viene visualizzato sul display.
3. Tenere premuto il pulsante **MENU** per 2 secondi fintanto che compare la scritta PLACE SAVEd.
4. Premere il pulsante ⮌ per tornare alla schermata principale.

Per navigare verso un waypoint salvato, selezionare con le frecce ⮝ / ⮟ nella barra di navigazione nella posizione.

Eliminazione del waypoint:

1. **Spegnere tutti i trasmettitori** (collari) nelle vicinanze del ricevitore.
2. Tenere premuto il pulsante **CODE** sul ricevitore per 2 secondi.
3. Seleziona la posizione che desideri eliminare con le frecce ⮝ / ⮟.
4. Tenere premuto il pulsante ⮌ per 2 secondi - dopo circa 20 secondi il messaggio NO CODE viene visualizzato.
5. Premere il pulsante ⮌ per tornare alla schermata principale.

ATTENZIONE: Salvando il waypoint in una posizione in cui si ha un trasmettitore associato o un altro ricevitore, si cancellerà il trasmettitore (ricevitore) dalla memoria del ricevitore.

8.7 Funzione BEEPER – indicazione di cane in ferma

La funzione BEEPER è utilizzata principalmente dai cacciatori per capire dove il cane si sta muovendo o quando questi è in ferma. Se il trasmettitore (collare) è acceso e il cane è in movimento, il **messaggio BEEPER lampeggia** nella finestra di navigazione principale sul display del ricevitore. Se il cane non si muove o è in ferma la scritta **BEEPER si accende in modo continuo**. Nella riga superiore del display, la scritta BEEPER indica che è selezionata la funzione beeper per almeno un cane sul ricevitore.

Impostazione della funzione BEEPER:
La funzione di cane in ferma deve essere impostata correttamente prima che inizi la caccia.

1. Premere a lungo il pulsante **MENU**, selezionare bEEPER e confermare premendo e tenendo premuto il pulsante **MENU**.
2. Selezionare il trasmettitore (collare) per il quale si desidera impostare il BEEPER. Premere a lungo il pulsante **MENU**.
3. Selezionare la programmazione che si desidera impostare usando le frecce ⮝ / ⮟ e confermare premendo e tenendo premuto il pulsante **MENU**.
4. Utilizzare le frecce ⮝ / ⮟ per selezionare il valore o la modalità richiesta. Per tornare al livello superiore, premere ⮌.
5. Quando il BEEPER è completamente impostato, tornare alla schermata principale premendo il pulsante ⮌.

Modalità di impostazione – MOdE
Possiamo selezionare 7 modalità:

Modo operativo	Descrizione	Indicazione		Tipo di Caccia
		Movimento	cane in ferma	
0	OFF	beeper lampeggia	beeper lampeggia	-
1	Point inG-t	-	acustico	caccia alla piuma
2	Point inG-V	-	vibrazione	caccia alla piuma
3	boAr-t	-	acustico	al cinghiale
4	boAr-V	-	vibrazione	al cinghiale
5	run-t	acustico	-	-
6	run-V	vibrazione	-	-

AVVERTENZA: l'indicazione acustica e di vibrazione può essere impostata per un massimo di 4 cani. Quando è impostata l'indicazione di suono e vibrazione, i singoli cani possono essere identificati dal numero di bip / vibrazioni (massimo di 4 bip o vibrazioni) che indicano il cane in movimento / in ferma. Se l'indicazione acustica e vibrazione è impostata per più cani, l'indicazione acustica e vibrazione sono simultanei.

Le modalità 3 e 4 sono destinate alla caccia con il cane da sangue. L'indicazione (acustica o vibrazione) è attivata se il cane si muove all'interno del raggio r, per la durata t (tempo).

Impostazione della sensibilità – SEnS
L'impostazione della sensibilità per la modalità 0, 1, 2, 5 e 6 viene utilizzata per una maggiore o minore sensibilità alla ferma del cane.

S-1: sensibilità minima - la valutazione dello status di ferma può includere un leggero movimento del cane
S-9: Alta sensibilità - per la valutazione dello status del cane questi deve essere assolutamente fermo.

Impostazione del ritardo – dELAY
Impostazione del ritardo per la modalità 0, 1, 2, 5 e 6 - l'indicazione viene attivata quando il cane rimane nello stato dato (movimento / ferma) per il tempo impostato. Il ritardo dell'indicazione dello stato dipende anche dalla frequenza di aggiornamento impostata (Capitolo ***6.4***, Pagina 39).

Aggiornamento della frequenza [s]	3				6				9			
Tempo (delay)	1	2	3	4	1	2	3	4	1	2	3	4
Indicazione del ritardo [s]	7	10	13	16	10	16	22	28	11	20	29	38

I tempi mostrati nello schema sono indicativi.

Impostazione del raggio – rAd iuS
L'impostazione del raggio del cerchio virtuale riguarda solo la caccia al cinghiale. Se il cane rimane all'interno di questo cerchio virtuale per un certo tempo, il ricevitore capisce che il cane si trova nelle vicinanze di cinghiali e sta probabilmente abbaiando a fermo. Il raggio del cerchio può essere impostato tra 5 e 60 m.

Impostazione del tempo – t iME
L'impostazione del tempo si riferisce solo alla modalità caccia al cinghiale. L'indicazione è attivata se il cane rimane all'interno del cerchio virtuale per un certo tempo. Il tempo può essere impostato tra 30 e 120 secondi.

NOTA: La funzione suono e vibrazione attivata può essere disattivata durante l'uso della funzione BEEPER premendo il tasto ⮌. L'indicazione sarà disattivata solo per il trasmettitore attualmente selezionato, che viene attualmente visualizzato nel menu di navigazione principale. Dopo che lo stato del cane è cambiato - movimento / stand by, l'indicatore è di nuovo attivato.

SUGGERIMENTO: La funzione BEEPER può essere impostata comodamente tramite l'app Dogtrace GPS 2.0.

8.8 Modalità CAR (auto)

La carrozzeria dell'auto e l'elettronica possono causare il malfunzionamento della bussola digitale e la direzione del cane monitorata dal ricevitore potrebbe non essere visualizzata correttamente. Quando la modalità CAR è abilitata, la direzione del cane tracciato non sarà determinata dalla bussola digitale, ma dal cambiamento nella posizione del ricevitore GPS.

Attivazione / disattivazione della modalità auto:

1. Premere e tenere premuto il pulsante **MENU** e selezionare con le frecce ⮝ / ⮟ l'impostazione CAr ModE.
2. Per abilitare la modalità selezionare ON, per disabilitare la modalità selezionare OFF.
3. Per il corretto funzionamento, è necessario mantenere il ricevitore RF nella direzione di viaggiare e allo stesso tempo continuare a muoversi (velocità superiore a 1 m/s). Se il ricevitore non si muove, la freccia inizia a lampeggiare e continua a puntare l'ultima direzione memorizzata.

9 APPLICAZIONE DOGTRACE GPS 2.0

I principali vantaggi del GPS X30 includono la possibilità di collegare in modalità wireless il ricevitore a un telefono cellulare (o ad un tablet) che funziona con il sistema operativo Android. Tutti i dispositivi associati al ricevitore possono essere visualizzati in linea o sulla mappa o sul telefono cellulare.

Utilizzando l'applicazione è possibile controllare e impostare la maggior parte delle funzioni e dei loro parametri che vengono quindi sincronizzati con le impostazioni del ricevitore GPS.

Scarica e installa l'applicazione Dogtrace GPS 2.0 da Google Play e App Store.

9.1 Accoppiamento del ricevitore (palmare) con il telefono cellulare

NOTA: Prima della procedura di abbinamento, preparare il proprio codice PIN, che è possibile trovare nella parte posteriore del manuale di istruzioni (o all'interno della confezione del prodotto).

Prima dell'accoppiamento, controllare che il simbolo . lampeggi sul display del ricevitore. Se questo simbolo non viene visualizzato, la comunicazione wireless deve essere attivata nel ricevitore.

1. Premere a lungo il pulsante **MENU**.
2. Selezionare con le frecce ∧ / ∨ PHonE ConnEct ion e premere di nuovo a lungo il tasto **MENU**.
3. Selezionare On e poi il pulsante ↩ per tornare alla schermata base.
4. Il simbolo inizierà a lampeggiare sul display del ricevitore.
5. Premere il simbolo rosso nell'applicazione **Dogtrace GPS 2.0** o selezionare ⋮ (Menu), ⚙ (Settaggio) e connessione ricevitore X30.
6. Continuare seguendo le istruzioni che appaiono nell'applicazione.
7. **L'applicazione chiederà di inserire il codice pin trovato sul retro del Manuale Operativo (Certificate of Warranty).**
8. Durante l'abbinamento del primo dispositivo, viene visualizzata una richiesta di codice PIN. Per alcuni telefoni cellulari, la finestra di inserimento del PIN deve essere aperta dalla barra di notifica (barra di notifica).
9. Dopo aver associato correttamente il simbolo dovrebbe essere costantemente acceso sul display del ricevitore ed il messaggio **Connected** appare nell'applicazione.
10. Nell'applicazione, premere la freccia indietro per tornare alla mappa. Tutti i dispositivi associati al ricevitore e i waypoint memorizzati nel ricevitore vengono ora visualizzati sulla mappa.

NOTA: Se l'associazione del ricevitore X30 con il telefono cellulare non ha esito positivo, provare ad accendere / spegnere il ricevitore e accendere / spegnere l'applicazione Dogtrace GPS 2.0. Poi accoppiare il ricevitore con il cellulare.

Ogni funzione dell'applicazione è descritta nel manuale, che può essere scaricato da **www.dogtrace.com**

10 MASSIMA PRECISIONE E DISTANZA DEL GPS

DOG GPS X30 può essere utilizzato per distanze fino a 20 km (senza ostacoli fra trasmittente e ricevente). La portata massima e la precisione del GPS dipendono da una serie di fattori - clima, terreno, vegetazione, ecc.
In zone ricche di boschi la precisione del GPS sarà ridotta e così pure la distanza operativa -ciò non è causato da un malfunzionamento del dispositivo ma da regole fi siche e capacità tecniche attuali (rispettando le norme europee). Se il segnale GPS è scadente, la distanza non è precisa e cambierà come cambia la precisione del ricevitore e trasmettitore GPS.

Garantire la massima precisione e la massima distanza:

- Verificare che la batteria sia sufficientemente carica sia sulla trasmittente che sulla ricevente
- Posizionare la trasmittente sul collo dei cani correttamente - l'antenna RF deve essere rivolta verso l'alto
- Tenere la ricevente più in alto possibile, l'antenna RF dovrà essere quasi perpendicolare al terreno (per essere in grado di individuare nel modo migliore la direzione del segnale)

11 RISOLUZIONE DEI PROBLEMI

1. Rileggere questo manuale e assicurarsi che non vi sia alcun problema a causa di una carica debole sulla trasmittente o sulla ricevente.
2. Se la batteria si scarica velocemente significa che deve essere sostituita perché è arrivata alla fine del suo ciclo.
3. Se la batteria della trasmittente si scarica rapidamente regolare l'intervallo di aggiornamento ad un intervallo inferiore.
4. Se il trasmettitore non comunica con il ricevitore, ripetere la procedura di associazione fare riferimento al capitolo ***7.5 Accoppiamento – codifica del trasmettitore con il ricevitore***, pagina 43.
5. In caso di indicazione di direzione imprecisa del cane ricalibrare correttamente la bussola - fare riferimento al capitolo ***7.8 Bussola digitale calibrazione***, pagina 44.
6. Se il dispositivo non mostra esattamente la posizione, calibrare la bussola, trovare il miglior segnale GPS e assicurarsi che le antenne RF e GPS su entrambi i dispositivi siano puntate verso il cielo.
7. Se la bussola scompare nel pannello delle informazioni del ricevitore (linea superiore LCD) - CAR MODE è attivo (Capitolo ***8.7***).
8. Se non è possibile effettuare l'associazione del ricevitore con il telefono cellulare, verificare che la comunicazione wireless sia attiva nel MENU selezionando PHonE ConnEct ion (Capitolo ***9.1***).
9. Se si desidera aumentare / ridurre il volume del segnale acustico di addestramento o posizione e nel **MENU** – trA in inG dei trasmettitori X30B / X30TB non si visualizza tonE significa che la modalità S ILEnt bEEP è attiva. Questa modalità deve essere disabilitata (Capitolo ***8.2***).
10. Se il problema persiste, contattare il rivenditore.

ITALIANO

12 MANUTENZIONE DEL DISPOSITIVO

Per pulire il dispositivo GPS DOG X30 non utilizzare sostanze volatili, come ad esempio solventi, benzina o altri detergenti. Usare un panno umido morbido ed un detergente neutro.
Se il dispositivo non è utilizzato per un lungo periodo ricaricare le batterie almeno una volta all'anno.
Dopo ogni sostituzione della batteria nel trasmettitore (svitare il tappo di plastica sul trasmettitore) è necessario controllare regolarmente il serraggio delle viti del trasmettitore. Stringere le viti con forza adeguata, senza esagerare.

AVVERTENZA: Se si verifica ingresso di umidità per un serraggio sbagliato delle viti la garanzia sarà nulla.

Se si utilizza il trasmettitore DOG GPS X30 in terreni estremi in cui si verifica un'usura meccanica eccessiva è necessario proteggere il trasmettitore. In caso di danni causati da un'eccessiva usura, la riparazione in garanzia non sarà accordata.

13 SPECIFICHE TECNICHE

Sistema di localizzazione ..... **GPS, GALILEO, GLONASS**

Ricevitore (dispositivo portatile)
Alimentazione ..... Batteria Li-Pol da 1900 mAh
Durata della batteria per carica ..... fino a 45 ore
Tempo di carica ..... 3 ore
Protezione ..... Impermeabile
Temperatura di funzionamento ..... Da –10 ° C a +50 ° C
Temperatura di carica ..... Da 0 ° C a 40 °C
Peso ..... 197 g
Dimensioni ..... 119 x 62 x 15 mm

Trasmettitore (collare) **X30/X30T/X30B/X30TB**
Distanza operativa ..... fino a 20 km (visibilità diretta)
Alimentazione ..... Batteria Li-Pol da 1900 mAh
Durata della batteria per carica .....
fino a 40 ore - posizione aggiornamento frequenza 3 s
fino a 50 ore - frequenza di aggiornamento della posizione 9 s
Tempo di carica ..... 3 ore
Frequenza (potenza) ..... 869,525 MHz (500 mW)
Protezione ..... Impermeabile
Lunghezza del cinturino regolabile ..... circa 33 - 66 cm
Temperatura di funzionamento ..... da –10 °C a +50 °C
Temperatura di carica ..... da 0 °C a +40 °C
Peso X30/X30T/X30B/X30TB ..... 142/166/154/172 g
Dimensioni X30/X30T ..... 77 x 45 x 29 mm / 77 x 45 x 34 mm
Dimensioni X30B/X30TB ..... 77 x 45 x 44 mm / 77 x 45 x 49 mm

Applicazione Dogtrace GPS 2.0
Versione Android supportata ..... 6.0 o superiore
Versione iOS supportata ..... 14.0 o superiore

14 TESTO VISUALIZZATO SULLO SCHERMO LCD

Finestra di navigazione principale				Capitolo
NO SIG	No signal	No segnale	Nessun segnale RF dalla trasmittente	8.1
NO GPS	NO GPS	NO GPS	Nessuna posizione GPS per la ricevente o sulla trasmittente	
NEAR	NEAR	Vicino	Ricevente e trasmittente sono troppo vicine perche' ci sia un'accurata posizione GPS	
CAL	CAL	Calibrazione	Calibrazione della bussola digitale sulla ricevente	7.8
Accoppiamento (codifica)				
NO CODE	No code	No codice	La posizione assegnata non ha un trasmettitore accoppiato o un waypoint salvato	7.5 7.6 8.5
COLLAR SAVED	Collar saved	Collare salvato	La posizione assegnata è stata salvata (accoppiata) sul trasmettitore (collare del cane)	7.5
HUNTER SAVED	Hunter saved	Cacciatore salvato	Salvataggio del ricevitore di un altro cacciatore nel ricevitore	7.6
PLACE SAVED	Place saved	Luogo salvato	Salvataggio di un waypoint sul ricevitore	8.5
MENU				
TRAINING	Training	Addestra-mento	Menu for settare l'addestramento	8.2
IMPULSE	Impulse	Impulso	Settaggio dell'impulso di stimolazione	

ITALIANO

tonE*	Tone	Tono	Impostazione del volume di addestramento e posizione segnale acustico	8.2
trA in inG* LoudnESS	Training loudness	Addestramento sonoro	Livello del volume del beep di addestramento	
LocAL iSAt ion* LoudnESS	Localisation loudness	Localizzazione sonora	Livello del volume del beep di localizzazione	
FLASH	Flash	Luce	ON/OFF, funzione luce	
bEEPER	Beeper	Beeper	Menu per l'attivazione del beeper	8.6
ModE	Mode	Modo	Settaggio dei modi operativi beeper	
Po int inG-t	Poiting-t	Tono di ferma	Il cane è in punta - indicazione acustica	
Po int inG-V	Pointing-V	Vibrazione di ferma	cane è in punta - indicazione con vibrazione	
boAr-t	Boar-t	Tono cinghiale	Il cane è vicino al cinghiale - indicazione acustica	
boAr-V	Boar-V	Vibrazione cinghiale	Il cane è vicino al cinghiale - indicazione con vibrazione	
run-t	Run-t	Tono movimento	Il cane si sta muovendo - indicazione acustica	
run-V	Run-V	Vibrazione movimento	Il cane si sta muovendo - indicazione con vibrazione	
SEnS	Sensitivity	Sensibilità	Sensibilità del beeper	
dELAY	Delay	Ritardo	Tempo di ritardo di attivazione beeper	
rAd iuS	Radius	Raggio	Raggio per un cerchio virtuale	
t iME	Time	Tempo	Tempo in cui il cane deve rimanere nel cerchio virtuale	

LoudnESS	Loudness	Volume	Volume dell'indicazione acustica del ricevitore	7.7
PHonE ConnEct ion	Phone connection	Connessione telefono	Attivazione della comunicazione wireless del ricevitore con il cellulare	9.1
S iLEnt bEEP	Silent beep	Beep silenzioso	Accensione e spegnimento della modalità beep silenzioso	7.6
LocAt ion	Location	Localizzazione	Attivazione della trasmissione della posizione del ricevitore	7.6
UPdAtE t IME	Update time	Tempo di aggi-ornamento	Setting te frequency of transmitting the dog's position: impostazione della frequenza di trasmissione della posizione del cane	7.6
CHAnnEL	Channel	Canale	Commutazione canale A/B	7.9
CAr ModE	Car mode	Modalità auto	Calcolo della direzione del cane, dal cambio di posizione GPS	8.7

* Solo trasmettitori X30B e X30TB

15 CONDIZIONI DI GARANZIA

La **VNT electronics s.r.o.** fornisce una garanzia di 2 anni sui prodotti **Dogtrace** rispetto a difetti nei materiali e nella lavorazione in condizioni di utilizzo normale a partire dalla data di acquisto originale.

La garanzia limitata non copre:

- cinghie
- rischi diretti o indiretti durante il trasporto del prodotto al rivenditore
- danni meccanici del prodotto causati da negligenza dell'utente o da un incidente (Ad es. impatti, eccessiva trazione, sfregamenti o colpi con oggetti appuntiti o affilati, ecc.)

1. Il periodo di garanzia decorre dalla data di acquisto. La ricevuta di vendita o fattura di acquisto recante la data di acquisto del prodotto, che mostra il numero e la data di acquisto del prodotto di serie, è la prova della data di acquisto.

2. La garanzia non si applica sulla riduzione della capacità della batteria. Il periodo di garanzia della batteria è di 6 mesi dalla data di acquisto.

3. La garanzia non copre i danni derivanti da:

a) Installazione non corretta o violazione delle istruzioni riportate nel manuale da parte dell'utente

b) L'uso improprio del prodotto

c) Lo stoccaggio o la manutenzione del prodotto impropria

d) Modifiche da parte di una persona non autorizzata, o di una riparazione fatta senza che il produttore o il rivenditore ne siano a conoscenza

e) Calamità naturale (vento, terremoto, fulmini, ecc)

f) Alterazione delle merci effettuate dal consumatore se tale alterazione reca un danneggiamento del prodotto

g) Danni meccanici causati dal consumatore

h) a causa dell'usura eccessiva del prodotto.

i) a causa di altri comportamenti del consumatore

4. La garanzia non può essere applicata se la merce non è completamente pagata, o quando acquistata in conto vendita

5. Il richiedente è tenuto a dimostrare il difetto per consentire al costruttore di controllare la legittimità dei difetti del prodotto e valutare l'entità. In caso contrario, perde il diritto derivante dalla responsabilità del produttore per difetti del prodotto.

6. Eventuali accuse dei consumatori derivanti dalla responsabilità del produttore per difetti sono regolate dalla legislazione generale.

7. È necessario che tutti gli elementi inviati per una riparazione siano puliti. Articoli considerati privi di un'adeguata pulizia verranno restituiti al clienti senza essere riparati. **Si prega di non includere la cinghia o altri accessori che non siano oggetto di garanzia.**

8. Quando si invia il dispositivo al servizio assistenza con una società di trasporti, imballare le merci in modo adeguato per proteggerle da possibili danni; si consiglia di conservare l'imballaggio originale per questo scopo. Il produttore non è responsabile di una perdita di merce durante il trasporto.

Le informazioni contenute in questo manuale possono essere soggette a modifiche senza avviso a causa di sviluppi futuri.

*La copia della presente guida è totalmente vietata senza il preventivo consenso scritto di **VNT electronics s.r.o.***